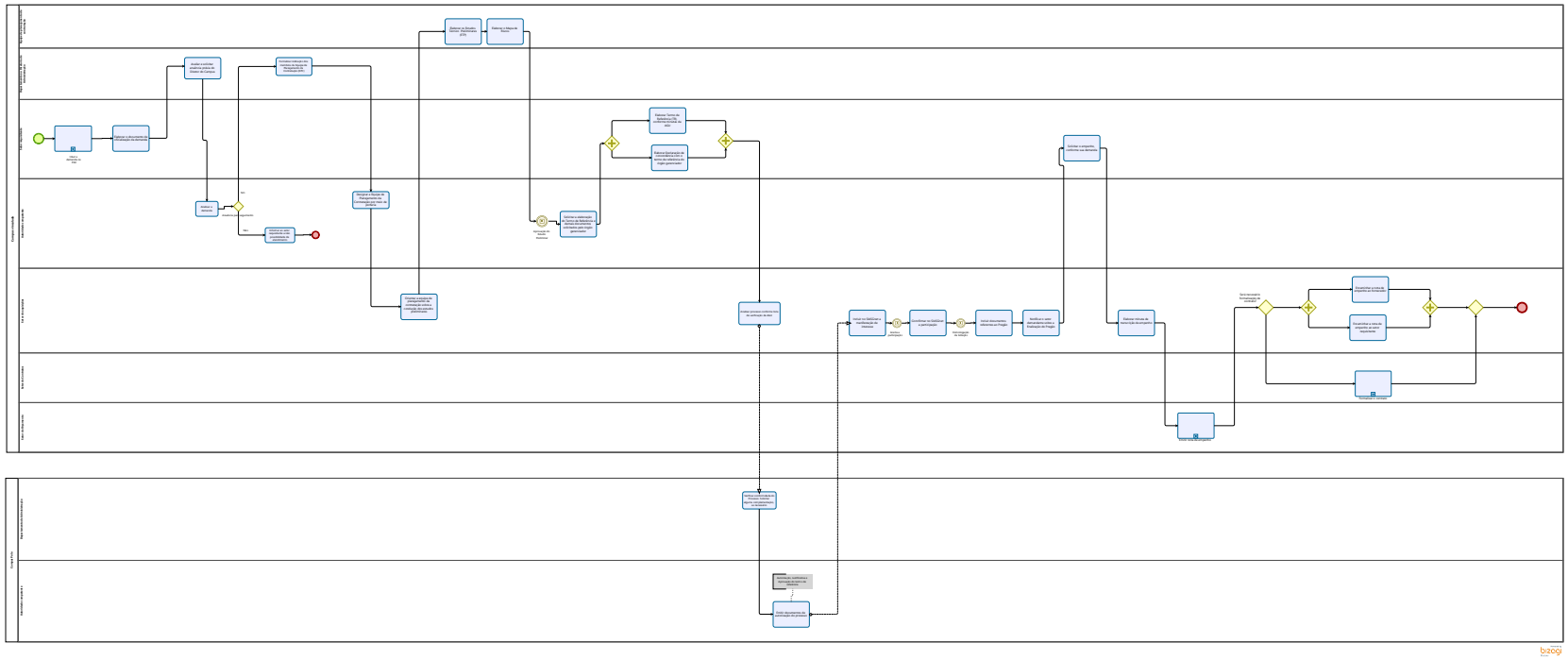1 PARTICIPAÇÃO EM INTENÇÃO DE REGISTRO DE PREÇOS - CAMPUS VINCULADO E CENTRAL DE COMPRAS