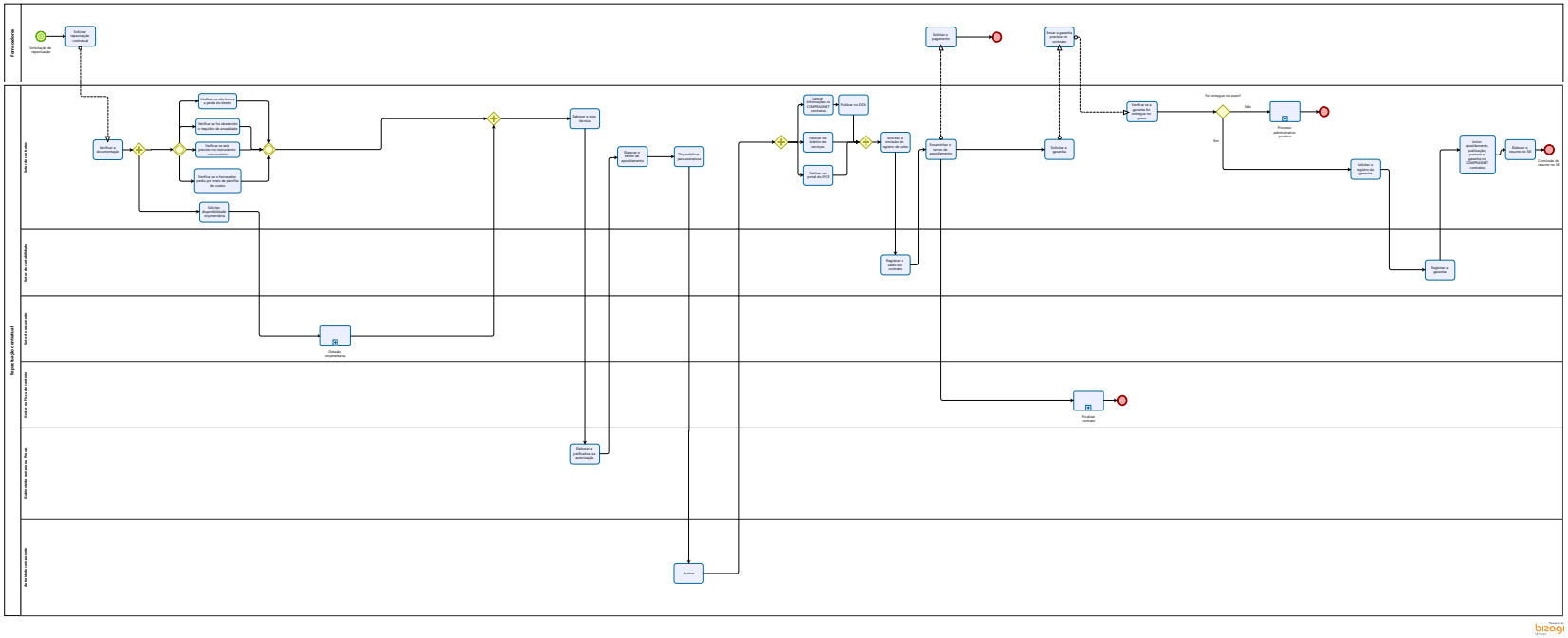6 REPACTUAÇÃO CONTRATUAL