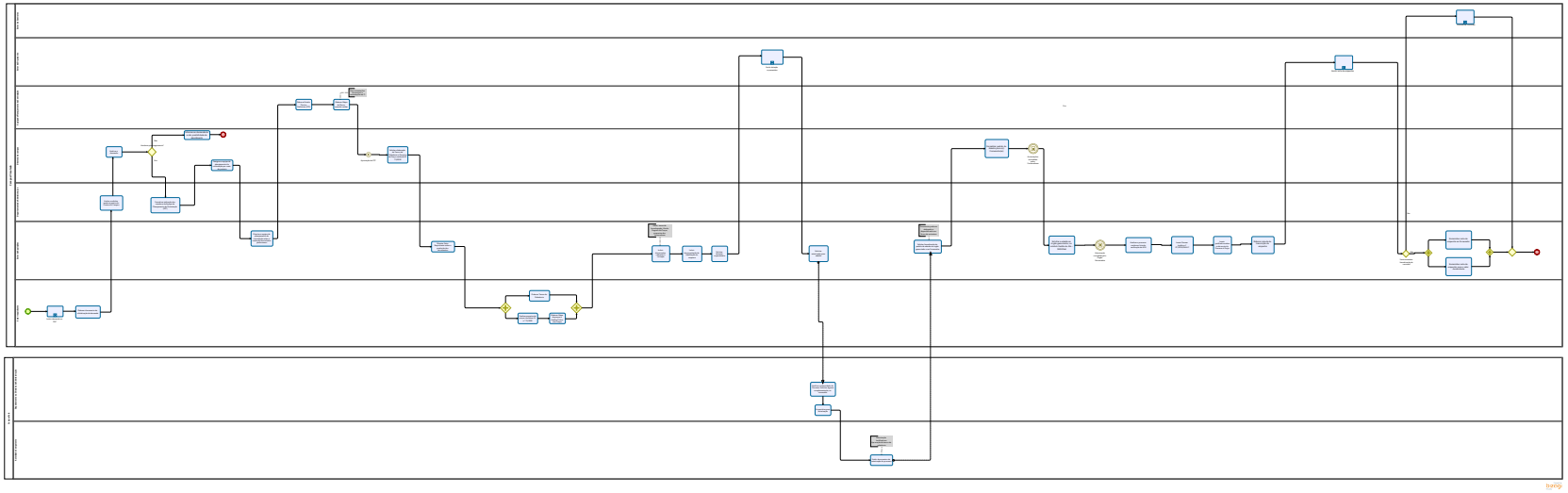1 ADESÃO À ATA DE REGISTRO DE PREÇOS - CAMPUS VINCULADO E CENTRAL DE COMPRAS